ART NR: 20540003/02
TYP: 15

valnatura
natürlich leben

Sideboard
2T5L
AVANTI

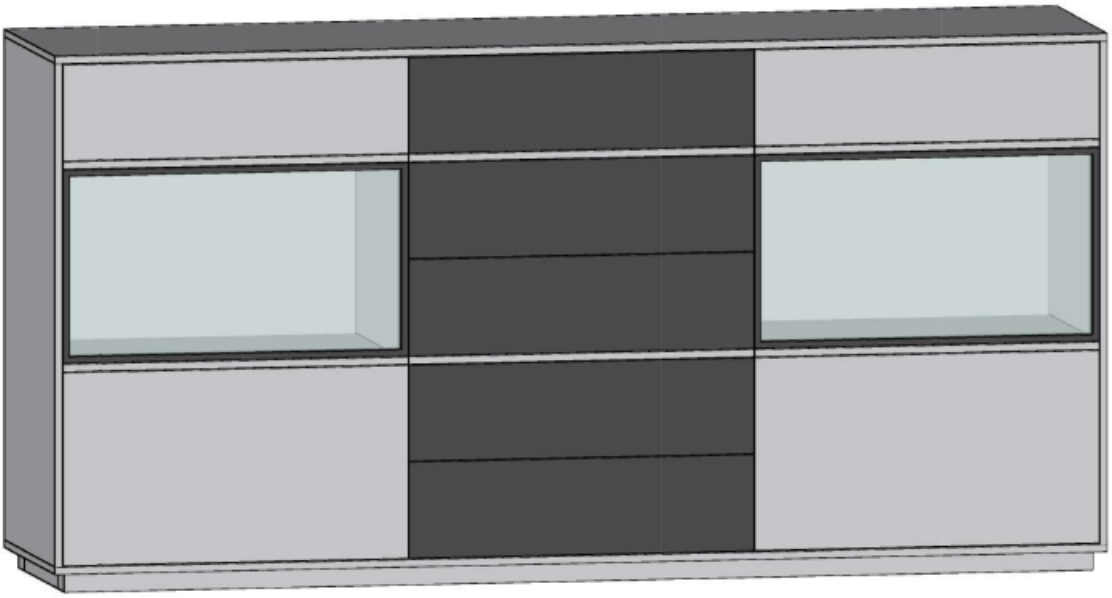

177,2 x 42 x 89,2 cm

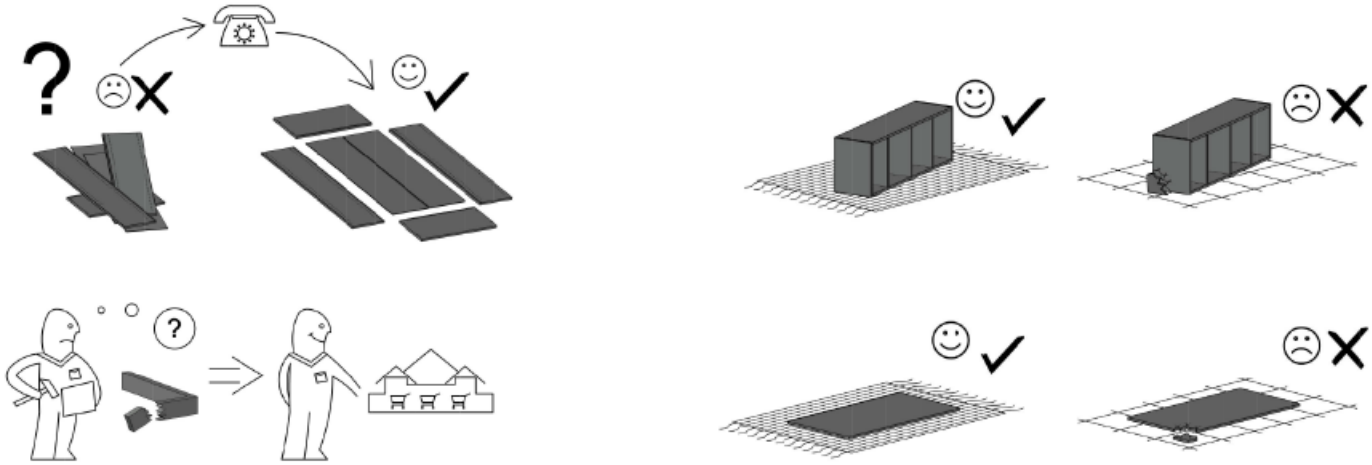

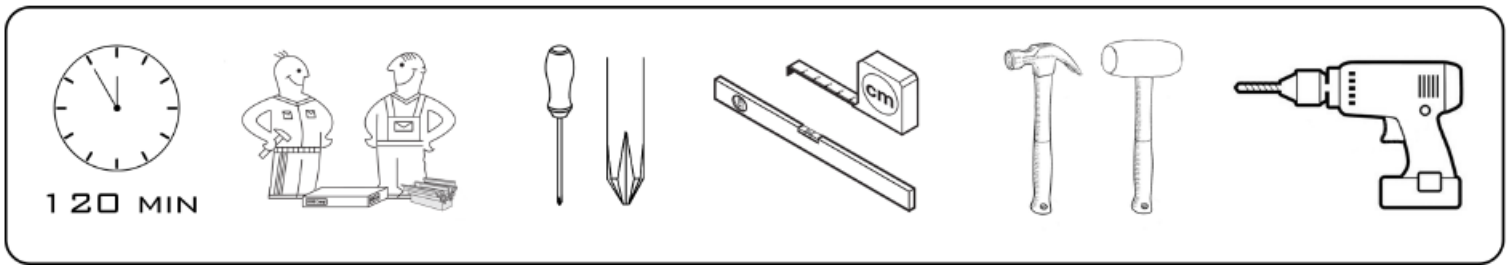

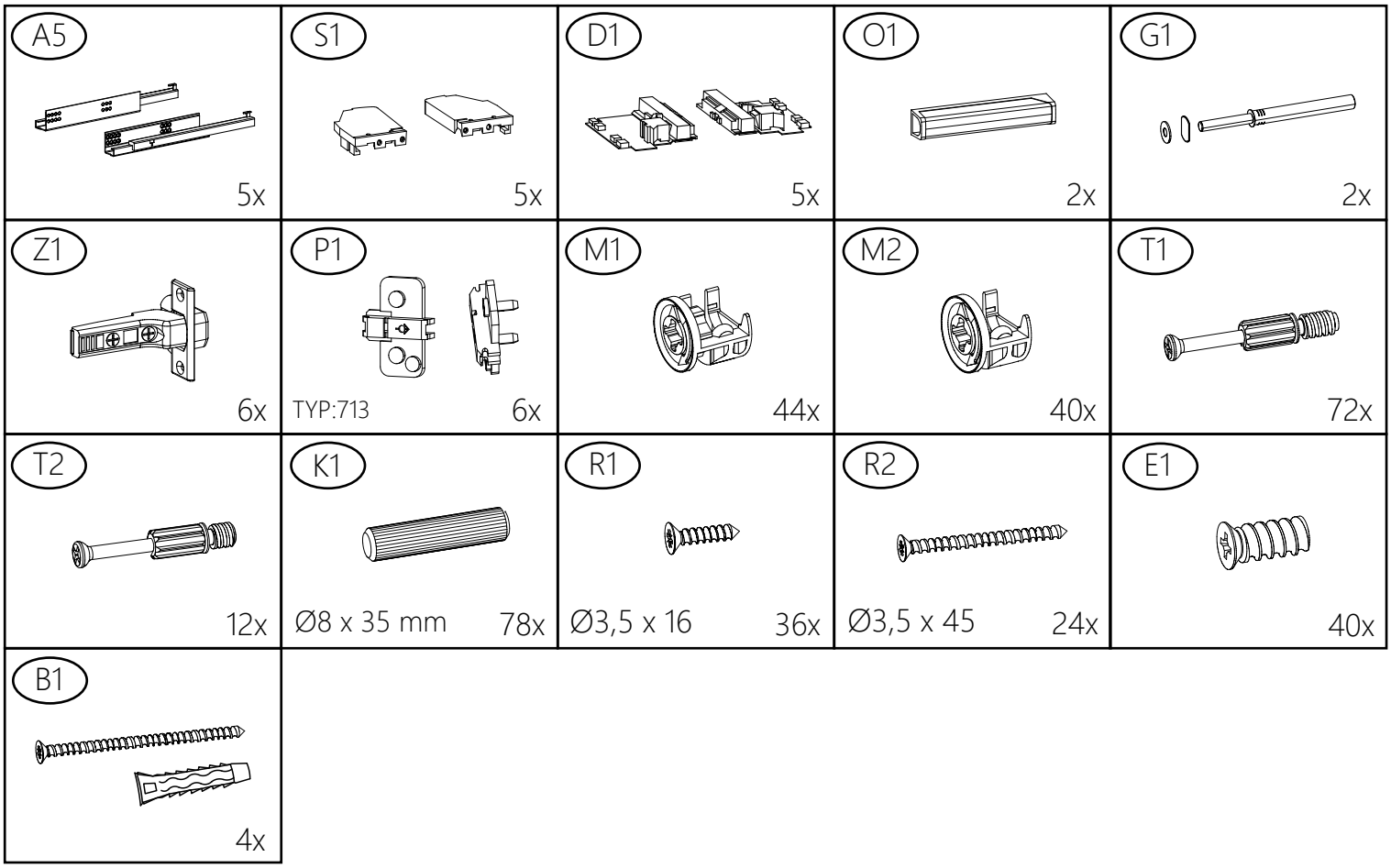

Nr	L (mm)	B (mm)	Menge
F1	656	580	1
F2	656	580	1
FS1	580	173	2
FS2	580	159	3
WG	1772	420	1
WS	568	374	2
BP	836	420	1
BL	836	420	1
BSR	824	396	1
BSE	824	396	1

Nr	L (mm)	B (mm)	Menge
WD	1772	420	1
LM	568	80	2
TS	526	120	5
BSP	340	120	5
BSL	340	120	5
C1	1732	50	2
C2	280	50	2
P1	838	580	2
P2	838	574	1
DS	531	334	5

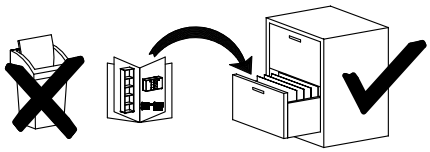

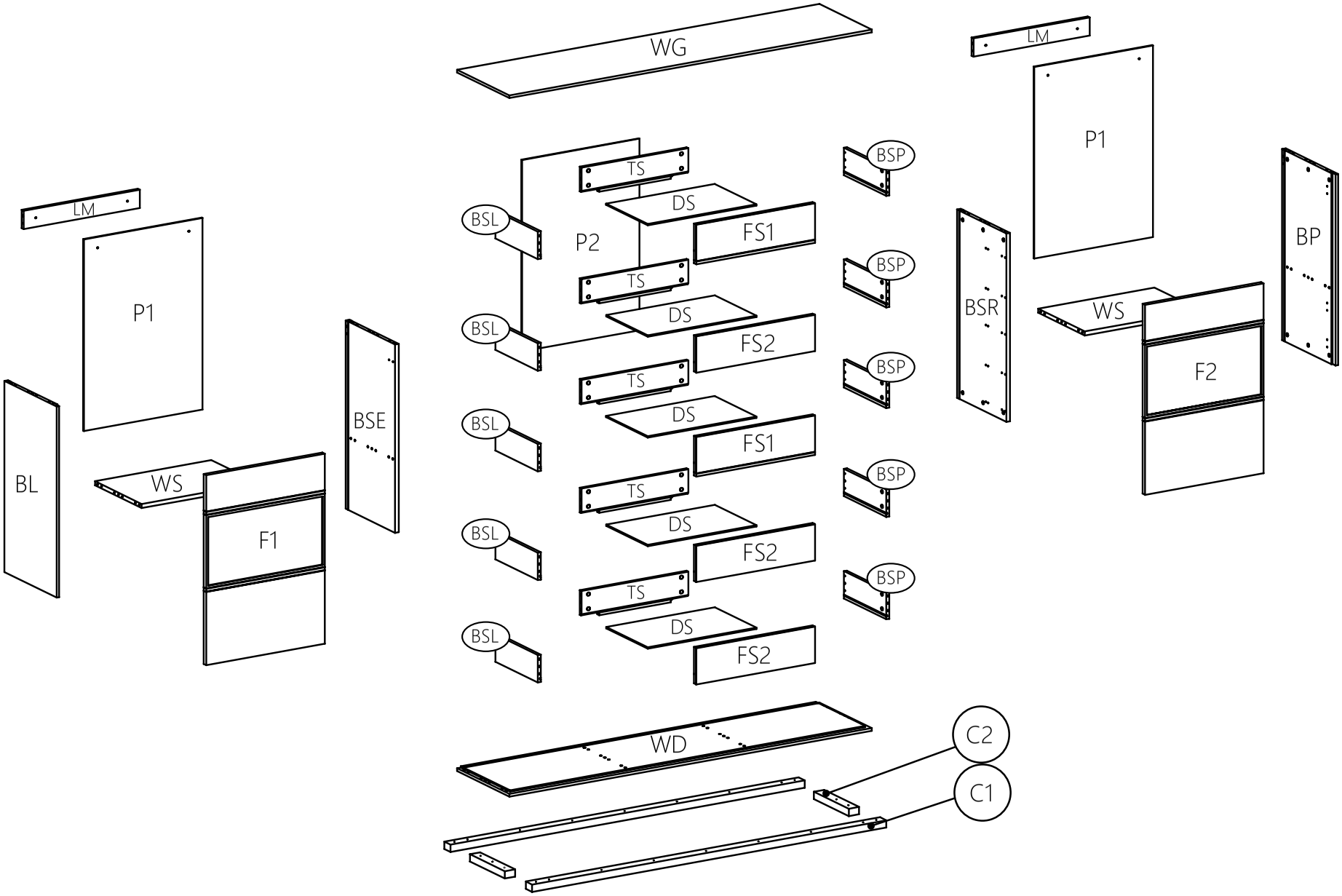
WG
LM
P1
BL
WS
F1
BSE
P2
TS
DS
FS1
FS2
BSL
BSP
BSR
BP
F2
WD
C2
C1

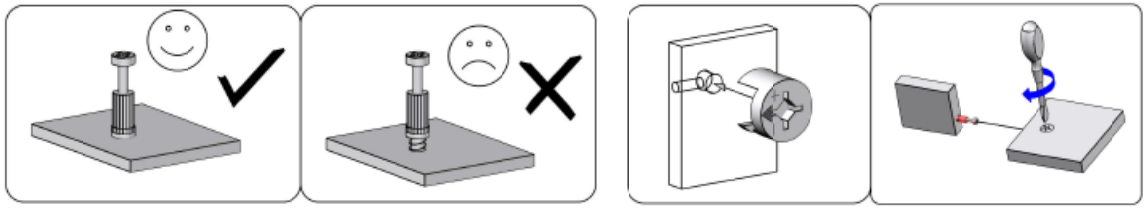

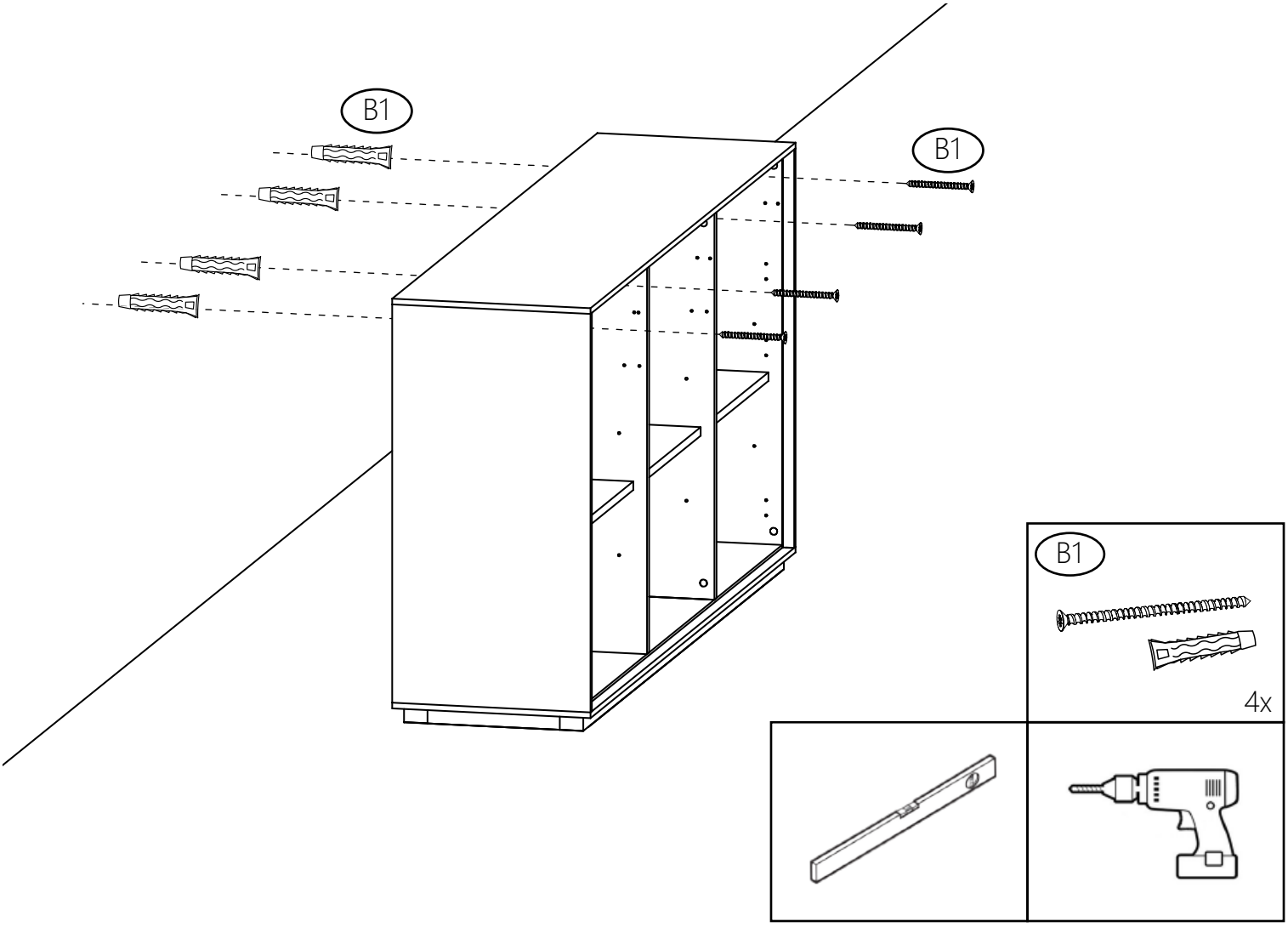

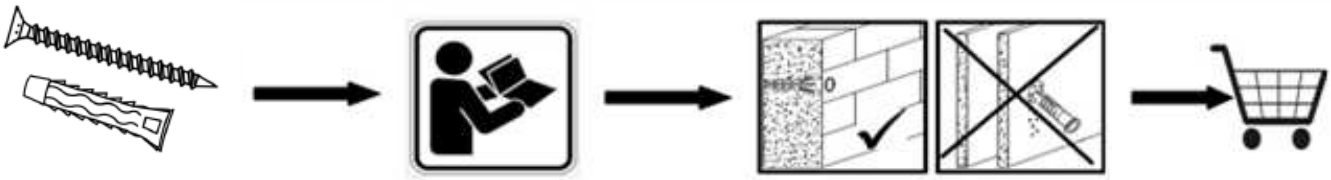

DE

Achtung! Die Wandbeschaffenheit ist vor der Montage unbedingt zu prüfen.

Die beigelegten Universaldübel sind ausschließlich nur zur Verwendung für festes Mauerwerk wie Beton/Ziegel. Die Mauerdübel dürfen nicht bei Mauerwerk wie Leichtbausteinen, Gipskartonplatte oder anderer Rahmenbauweise verwendet werden.

Bei diesen Mauerwerken sind gegebenenfalls Spezialdübel zu verwenden! Diese sind in einem Fachgeschäft (Baumarkt) erhältlich.

Bei Nichteinhaltung wird seitens Produzenten/Händler und Importeur keine Haftung übernommen

EN

Caution! The wall must be examined before assembly.

The included universal wall plugs are only suitable for using in firm masonry such as concrete block or brick. Do not using the wall plugs masonry such as lightweight block, surfaces such as gypsum plasterboard or other framing systems.

If applicable, particular wall plugs must be used! These are available at a specialised store (hardware store).

In case of non-compliance, the manufacturer/retailer or importer do not assume liability.

S

OBS! Väggens sammansättning ska absolut kontrolleras innan montering.
De bifogade pluggarna får endast användas för stabila och fasta väggar, som t.ex. betong/tegel.
De får absolut inte användas för väggar ur fonolit, gipsskivor eller dylikt.
För dessa väggar måste det användas speciella pluggar, som finns att köpa i specialiserad handel (byggmarknad).
Varken tillverkare, handlare eller importör övertar ansvar, om dessa anvisningar inte följs.

SLO

Pozor! Pred montažo preverite stanje stene.
Priloženi univerzalni mozniki so izključno samo za uporabo na čvrstem zidovju, kot sta beton in opeka.
Stenski mozniki se ne smejo uporabljati pri zidovju kot so zidaki za lahko gradnjo, mavčne plošče ali druge okvirne gradnje.
Pri teh zidovjih morate v danih primerih uporabljati posebne moznike. Ti so na voljo v specializiranih trgovinah (trgovinah z gradbenim materialom)
Pri upoštevanju se s strani proizvajalca/trgovca in uvoznika ne prevzame jamstvo

CZ

Upozornění! Před montáží je nutné zkontrolovat stav stěny.
Přiložené univerzální hmoždinky jsou určeny pouze k použití pro pevné zdivo jako beton/cihly.
Hmoždinky do zdi se nesmí používat u zdiva jako pórovitý stavební kámen, sádrokartónová deska nebo jiný měkký materiál.
U těchto zdiv jsou nutné použít speciální hmoždinky! Jsou k dostání v speciálních prodejnách se stavebním materiálem.
Při nedodržení těchto pokynů výrobce/prodejce a dovozce neručí za způsobené škody

HR

Pažnja! Prije montaže obvezno provjerite svojstvo zida.
Priložene univerzalne tiple namijenjene su isključivo za masivne zidove od betona/opeke.
Tiple za masivne zidove ne smiju se koristiti za zidove kao npr. laki sastavni elementi, gips-kartonske ploče ili drugi modularni načini gradnje.
Za te zidove potrebne su eventualno specijalne tiple! Iste su dostupne u specijaliziranim trgovinama građevinskim materijalom.
U slučaju nepridržavanja prethodno navedenih napomena, proizvođač/trgovac i uvoznik ne preuzimaju odgovornost!

HU

Vigyázat! Szerelés előtt a falfelületet feltétlenül vizsgálja meg.
A mellékelt univerzális tipli kizárólag stabil falazathoz használható mint például beton/tégla.
A fali tipli nem használható könnyű építőkövekhez, gipszkartonlapokhoz vagy más favázas építményekhez.
Ezekhez a falfelületekhez csak speciális tiplik használhatóak, melyek szaküzletekben (barkácsáruházakban) beszerezhetőek.
Fentiek figyelmen kívül hagyása esetén a gyártó/kereskedő vagy forgalmazó nem vállal felelősséget

SK

Upozornenie! Pevnosť steny sa musí pred montážou bezpodmienečne skontrolovať
Univerzálne hmoždenky, ktoré sú obsiahnuté v balení, používajte jedine pre pevné murivo ako je betón/tehla.
Hmoždenky sa nesmú používať v prípade ľahkého staveného muriva, u sádrokartónových dosiek alebo iných konštrukcií rámu.
U týchto murív je nutné použiť špeciálne hmoždenky! Tieto je možné dostať v špeciálnych predajniach so stavebným materiálom (stavebniny).
Pri nedodržaní pokynov nepreberajú výrobcovia/predajci a dodávatelia zodpovednosť za vzniknuté škody

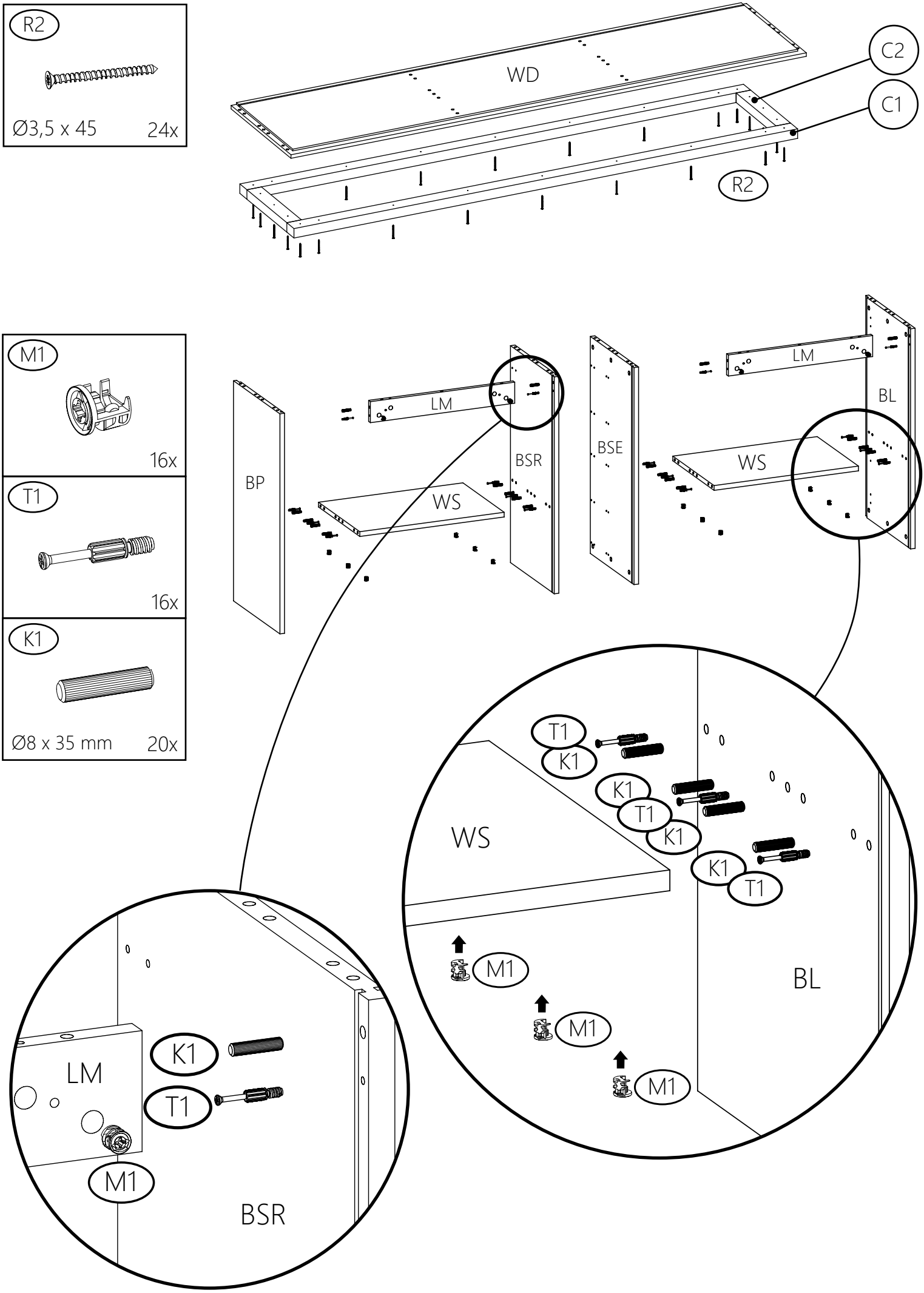
R2
Ø3,5 x 45
24x
WD
C2
C1
R2
M1
16x
T1
16x
K1
Ø8 x 35 mm
20x
BP
LM
BSR
WS
BSE
LM
BL
WS
T1
K1
K1
T1
K1
K1
T1
WS
M1
M1
M1
BL
LM
K1
T1
M1
BSR

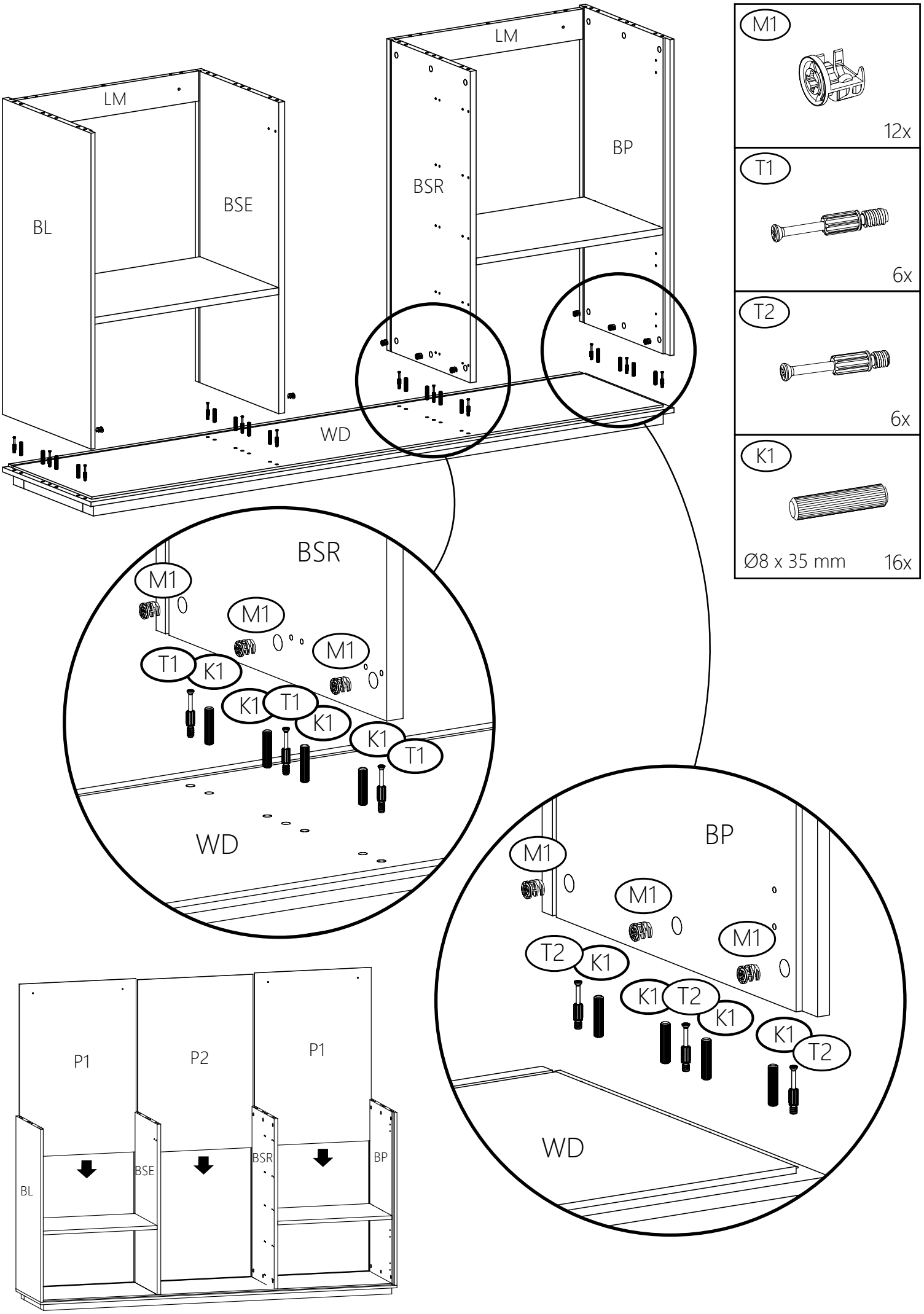
LM
BL
BSE
LM
BSR
BP
WD
M1
12x
T1
6x
T2
6x
K1
Ø8 x 35 mm
16x
BSR
M1
M1
M1
T1
K1
K1
T1
K1
K1
T1
WD
BP
M1
M1
M1
T2
K1
K1
T2
K1
K1
T2
WD
P1
P2
P1
BL
BSE
BSR
BP

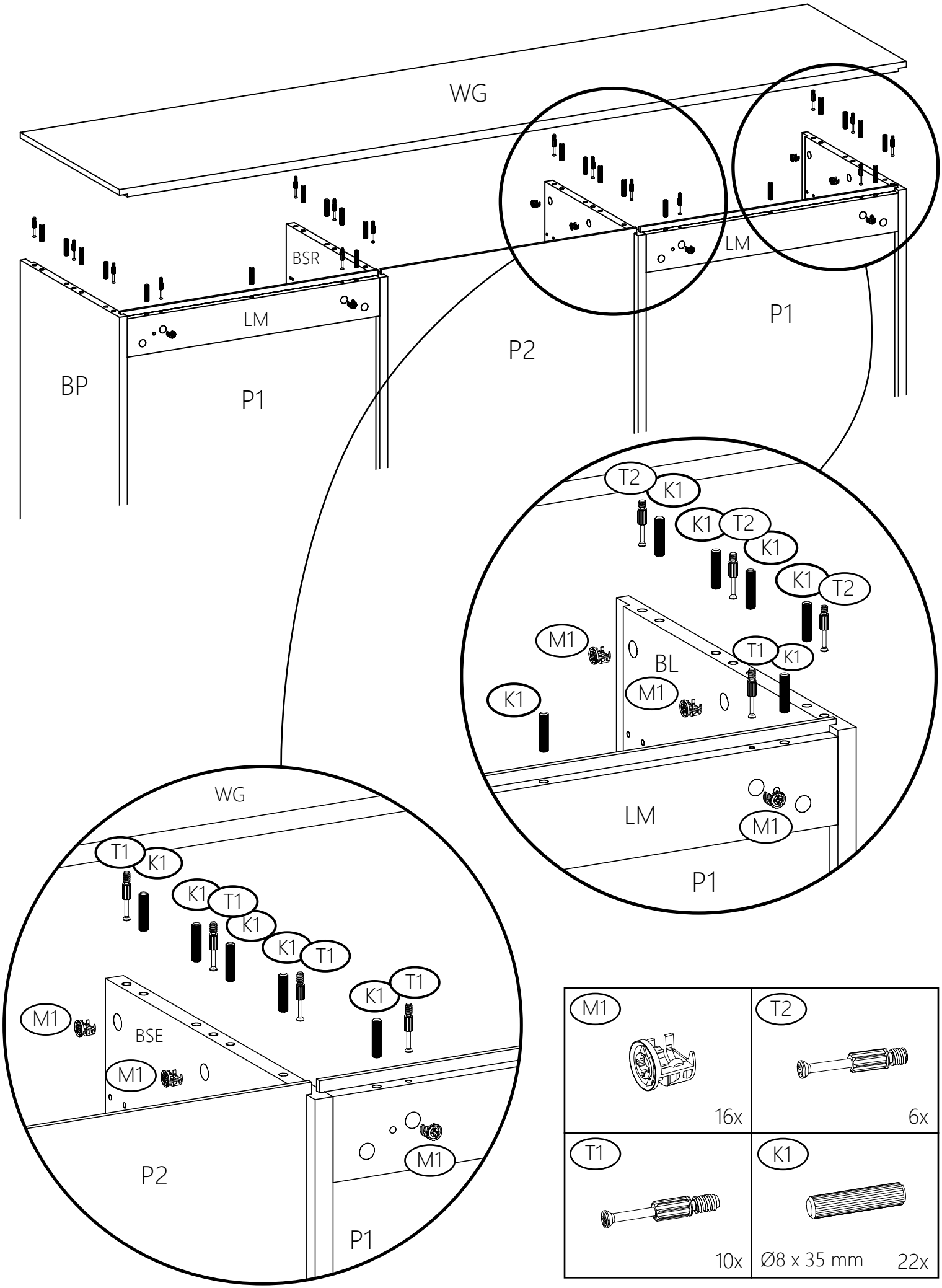
WG
BSR
LM
BP
P1
P2
LM
P1
T2
K1
K1
T2
K1
K1
T2
M1
BL
T1
K1
M1
K1
LM
M1
P1
WG
T1
K1
K1
T1
K1
K1
T1
K1
T1
M1
BSE
M1
P2
M1
P1
M1
16x
T2
6x
T1
10x
K1
Ø8 x 35 mm
22x

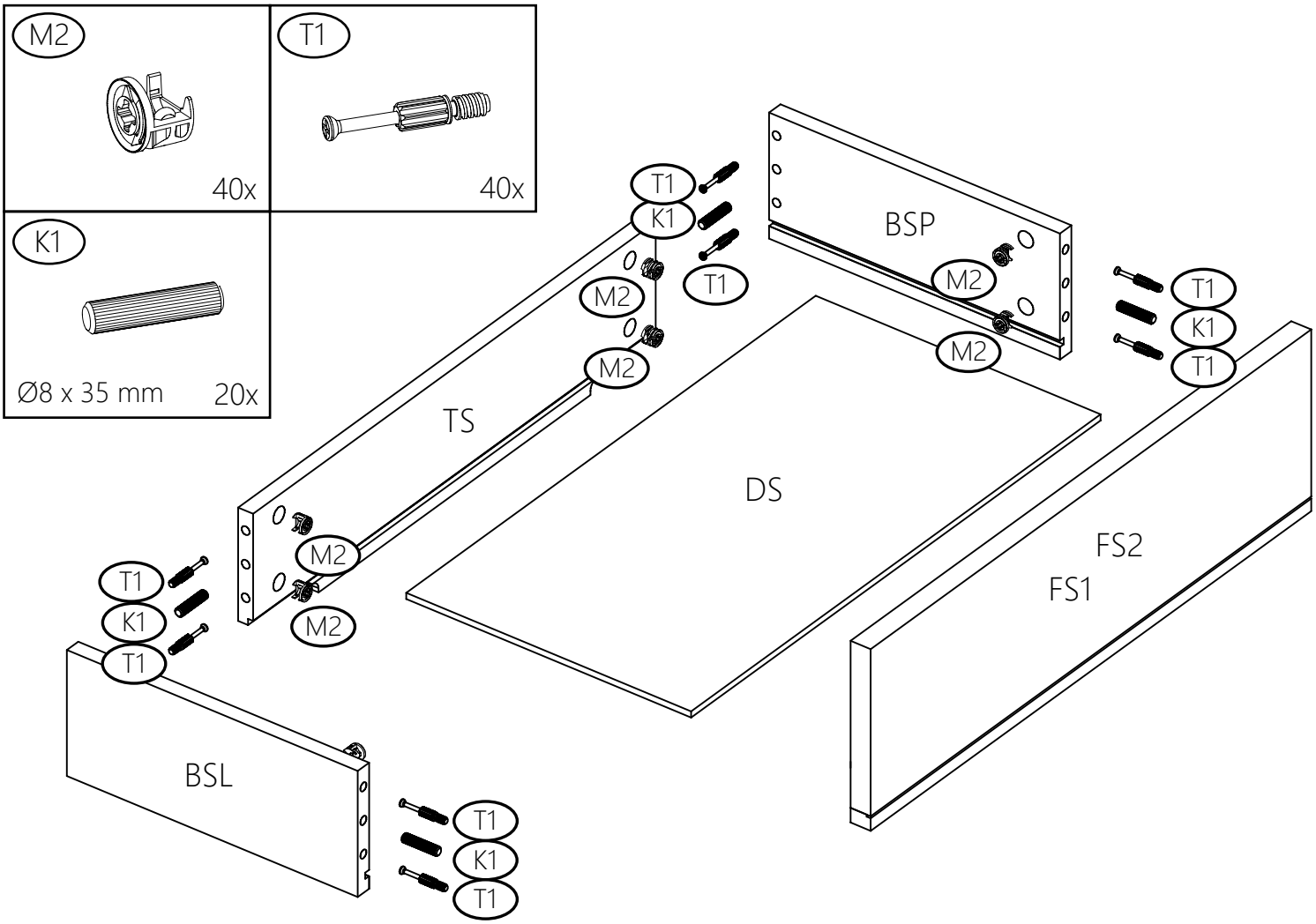
M2
40x
T1
40x
K1
Ø8 x 35 mm
20x
T1
K1
T1
M2
M2
BSP
M2
M2
T1
K1
T1
TS
DS
FS2
FS1
M2
M2
T1
K1
T1
BSL
T1
K1
T1

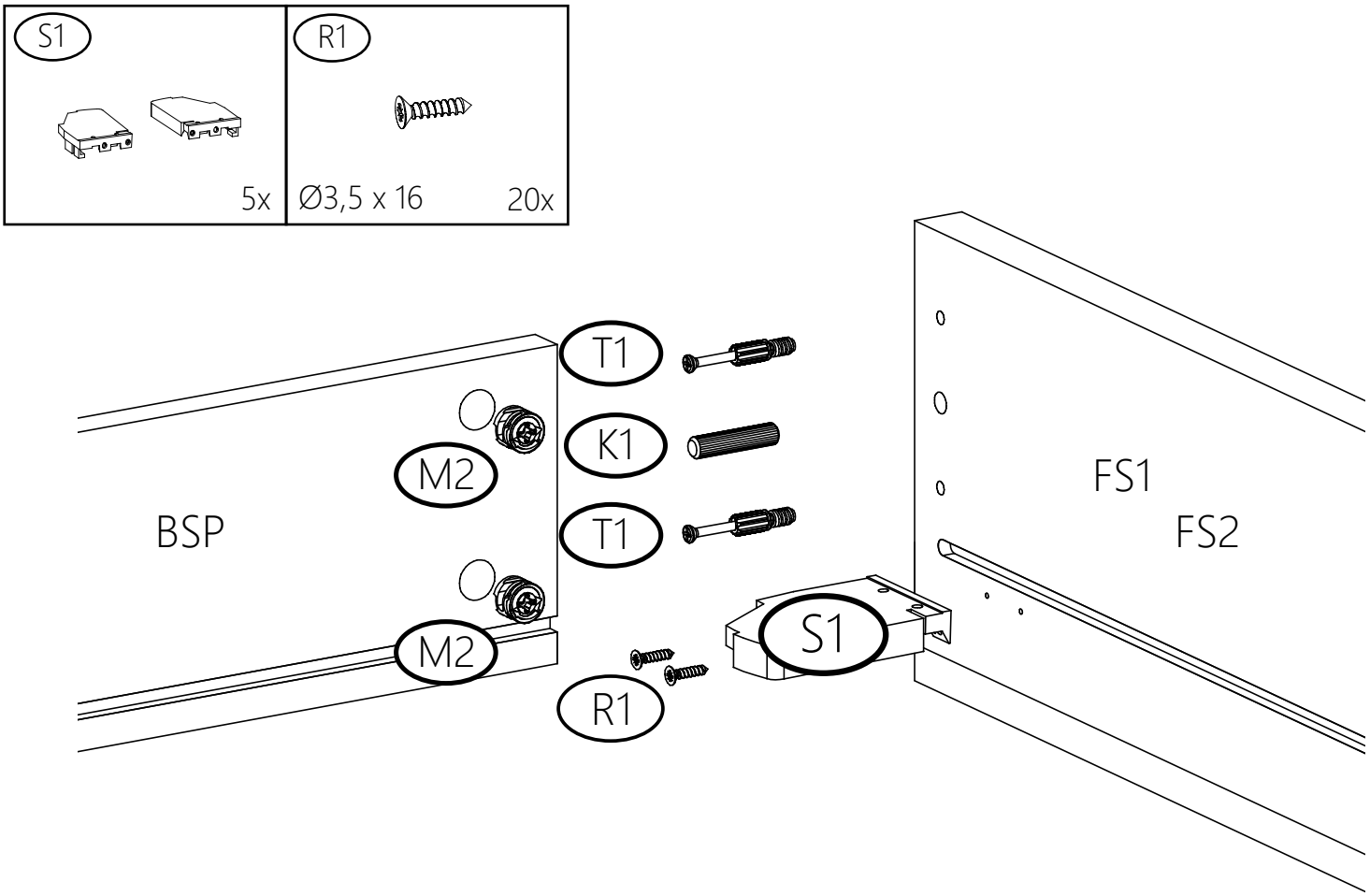
S1
5x
R1
Ø3,5 x 16
20x
T1
K1
T1
M2
BSP
M2
R1
S1
FS1
FS2

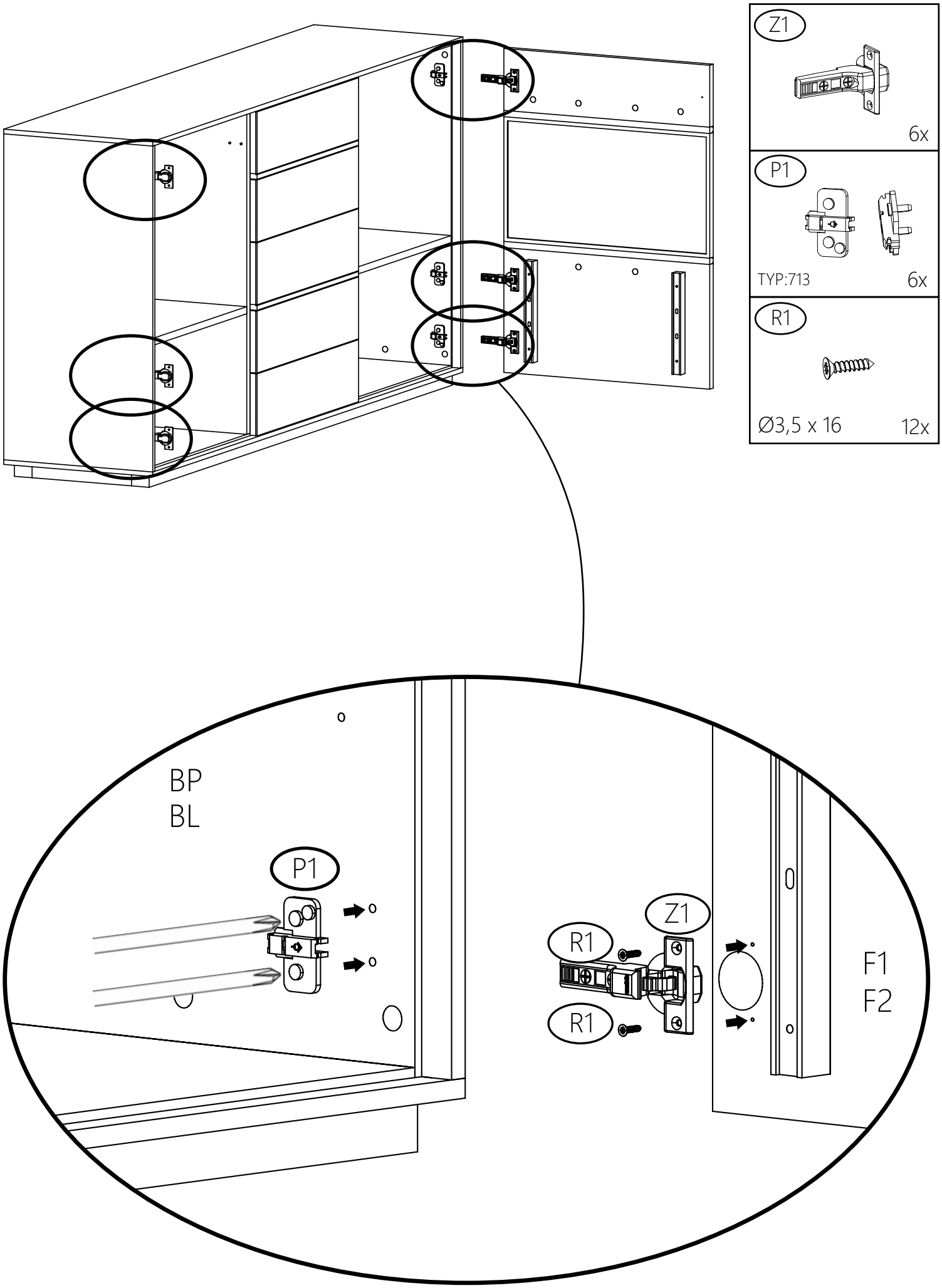
Z1
6x
P1
TYP:713
6x
R1
Ø3,5 x 16
12x
BP
BL
P1
Z1
R1
R1
F1
F2

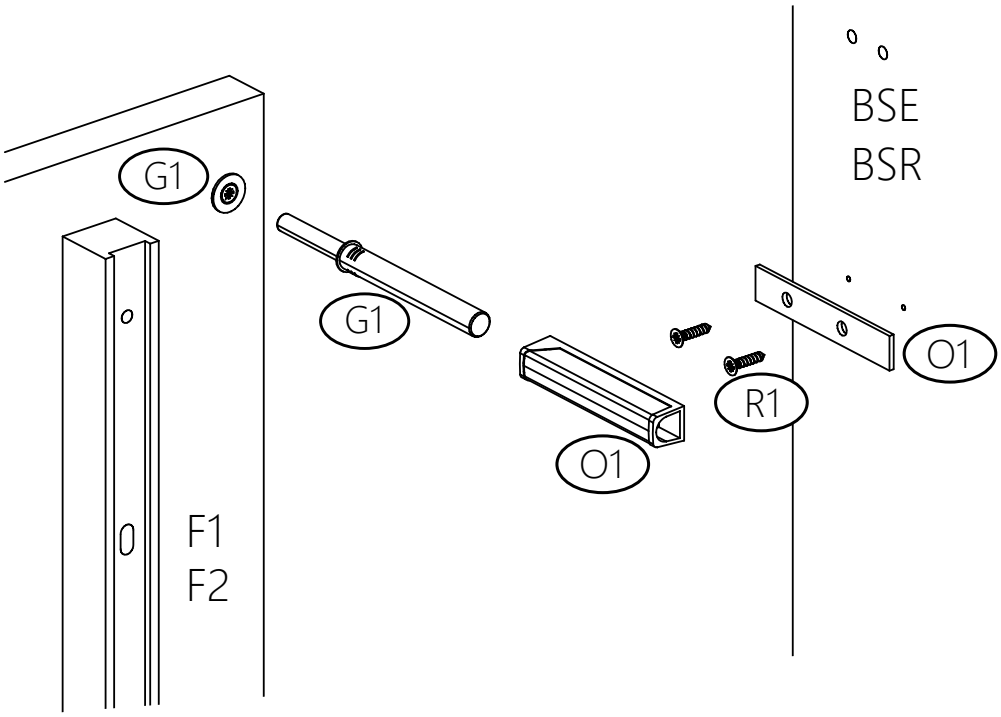
G1
G1
O1
R1
O1
BSE
BSR
F1
F2

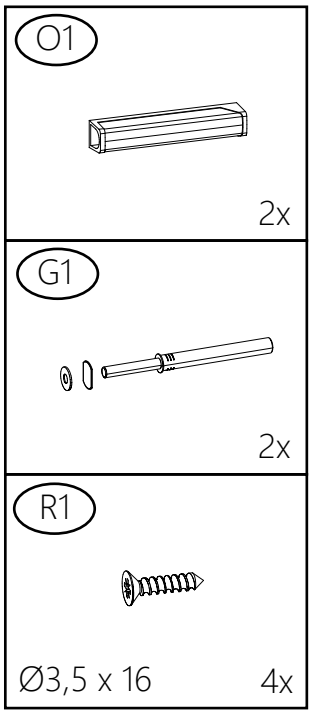
O1
2x
G1
2x
R1
Ø3,5 x 16
4x

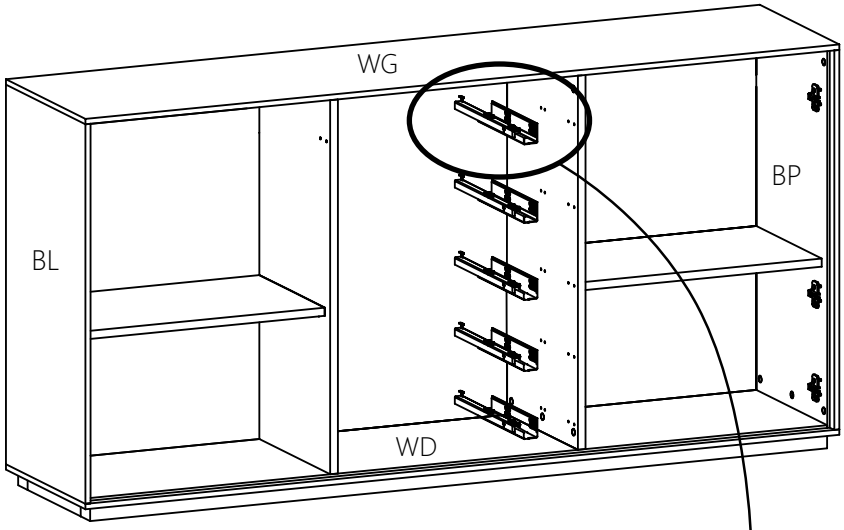
WG
BP
BL
WD

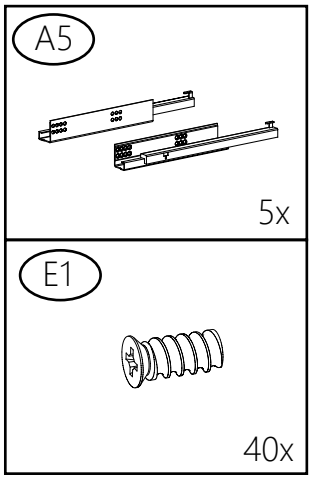
A5
5x
E1
40x

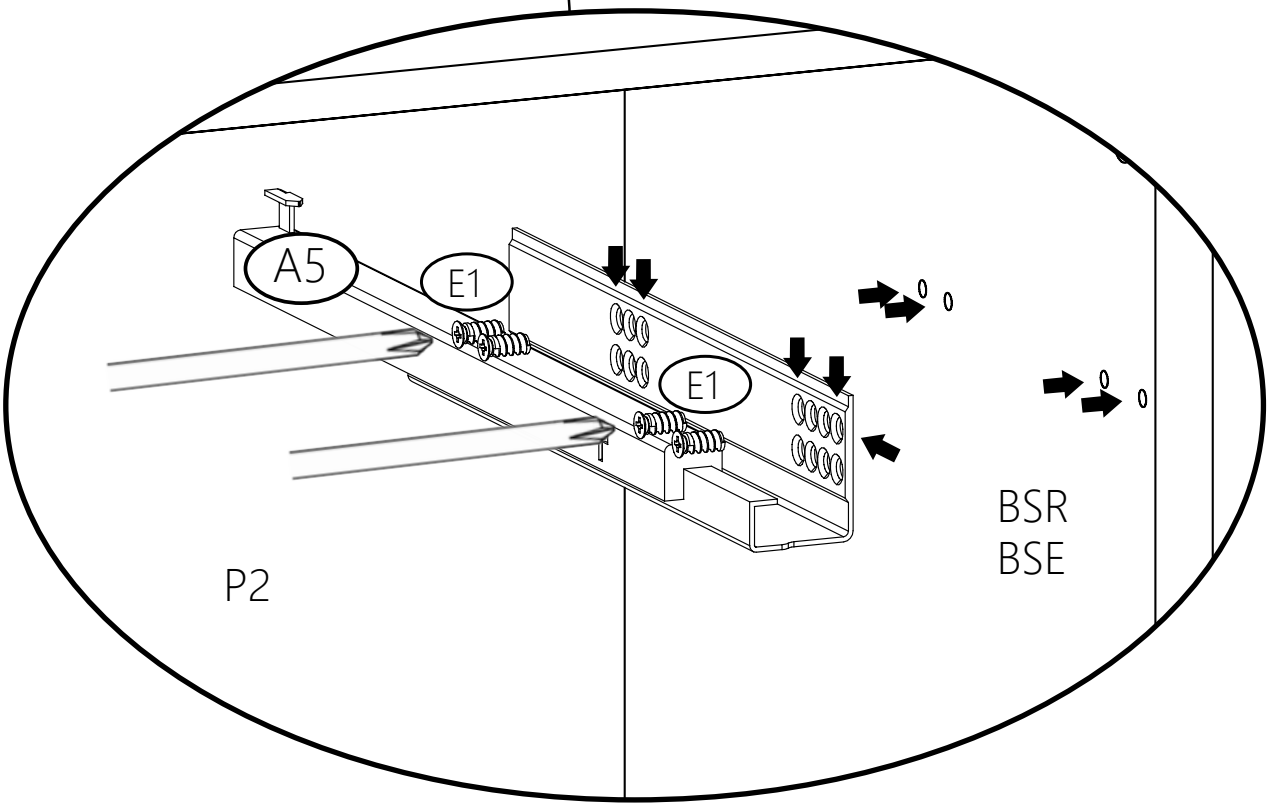
A5
E1
E1
P2
BSR
BSE

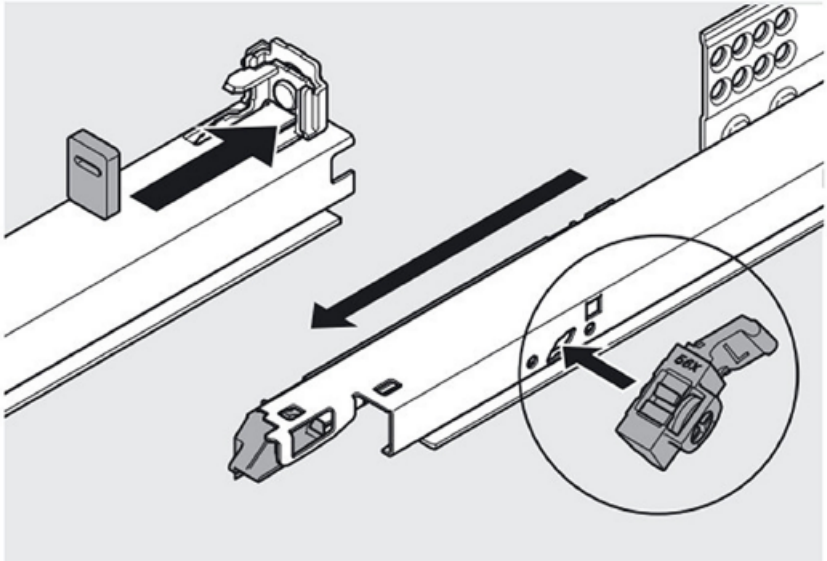

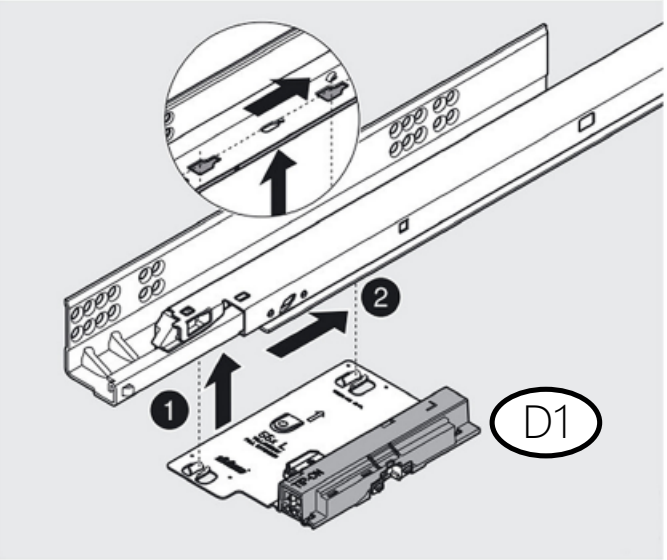

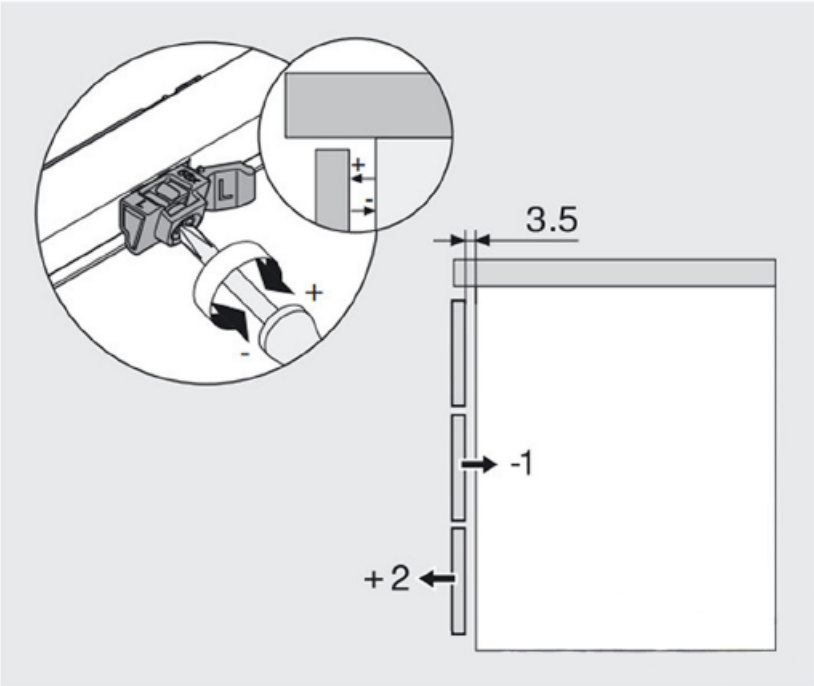

https://www.blum.com/pl/pl/01/40/20/

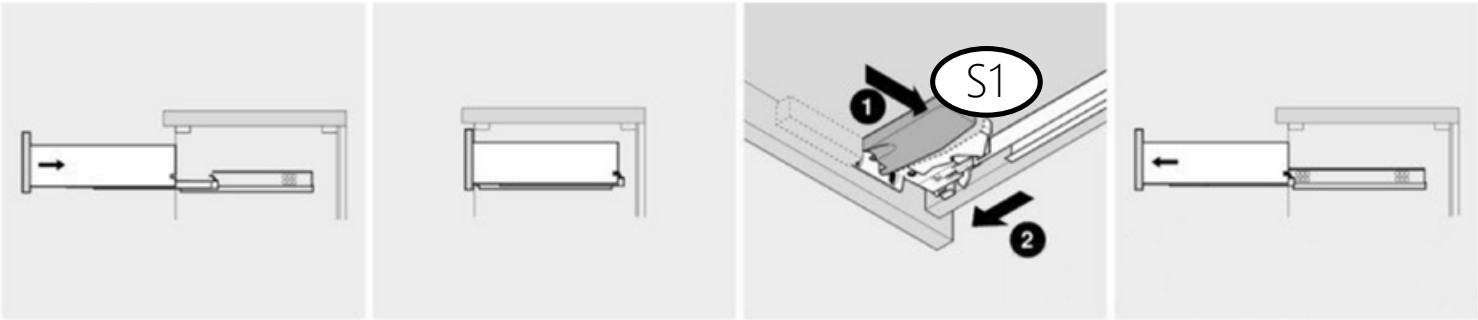

https://www.meble.pl/p18578,prowadnica-tandem-plus-z-hamulcem-560h-dl-30cm-wysuw-100-blum.html

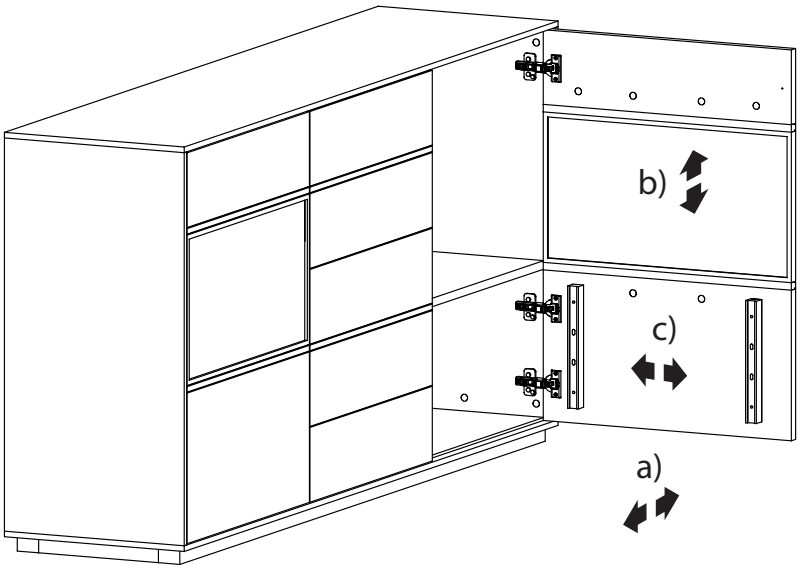
b)
c)
a)

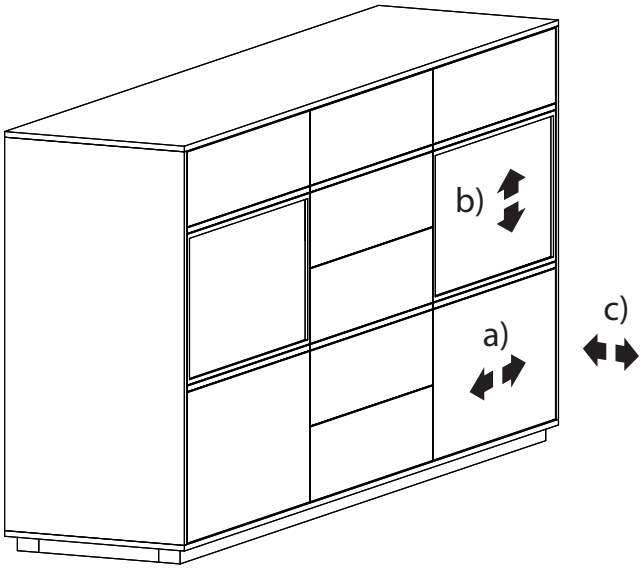
b)
a)
c)

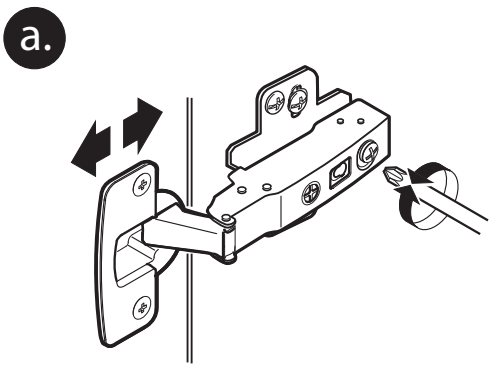
a.

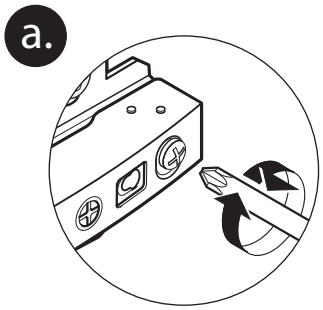
a.

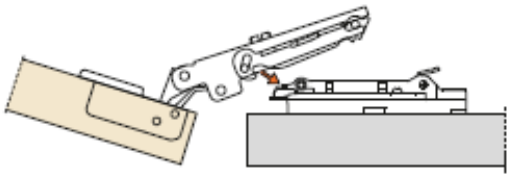

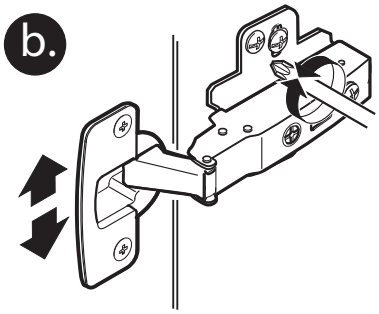
b.

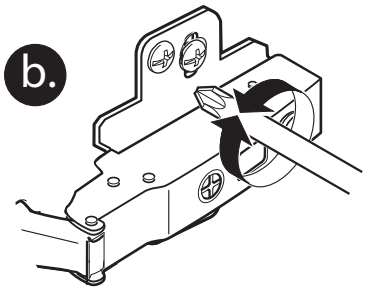
b.

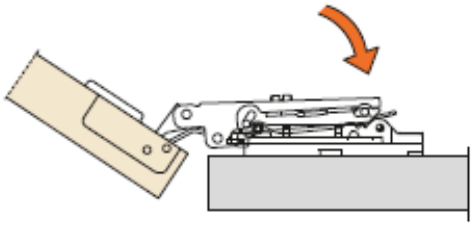

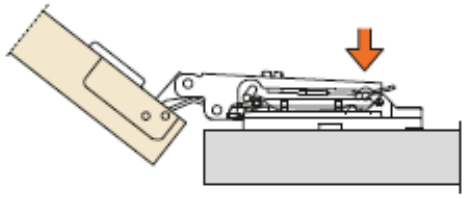

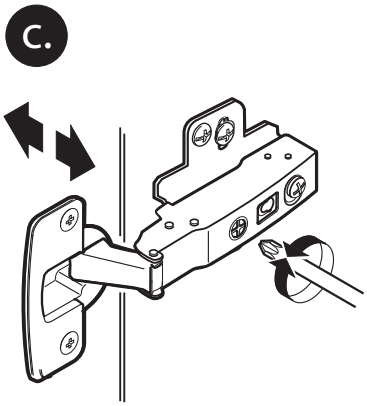
c.

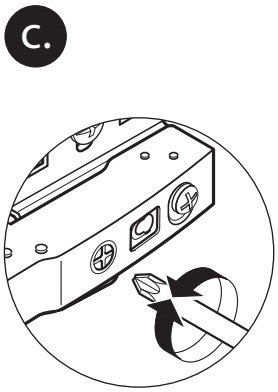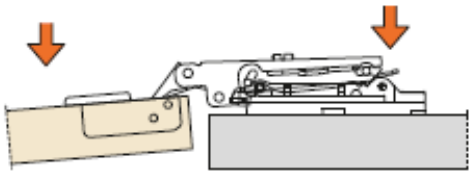
c.